PREFEITURA MUNICIPAL DE RIO GRANDE DA SERRA
SECRETARIA DE EDUCAÇÃO E CULTURA

ATIVIDADES MATERNAL I

TEMA: MEIOS DE COMUNICAÇÃO

Esta semana falaremos sobre a importância dos meios de comunicação em nossas vidas.

Hoje todo mundo tem uma televisão, ou um rádio, ou pelo menos um celular em casa, não é mesmo? Mas sabia que nem sempre foi assim?

Antigamente as pessoas se comunicavam a distância de outras formas. E com as nossas atividades mostraremos algumas delas. E todos os objetos que conhecemos hoje passaram por muitas transformações até chegar à sua forma e funcionamento atual. Sem contar as sugestões de brincadeiras divertidíssimas que também tratam do tema **"DIA MUNDIAL DAS TELECOMUNICAÇÕES E DA SOCIEDADE DA INFORMAÇÃO"**

MÃOS À OBRA!

ESTE É O TELEGRÁFO

O TELÉGRAFO ERA UM APARELHO QUE CONSEGUIA TRANSMITIR MENSAGENS POR MEIO DE CÓDIGOS PARA PESSOAS QUE ESTAVAM HÁ MILHARES DE QUILÔMETROS. A FUNCIONALIDADE DO APARELHO ERA POSSÍVEL POR MEIO DA ELETRICIDADE QUE CODIFICAVA AS MENSAGENS ATRAVÉS DE FIOS.

ASSIM, A DESCOBERTA DO APARELHO REVOLUCIONOU A COMUNICAÇÃO DO SÉCULO XIX E ELE SE TORNOU UMA DAS FORMAS MAIS RÁPIDAS PARA SE TRANSMITIR UMA MENSAGEM À DISTÂNCIA.

PREFEITURA MUNICIPAL DE RIO GRANDE DA SERRA
SECRETARIA DE EDUCAÇÃO E CULTURA

ATIVIDADE

PINTE O TEL

PREFEITURA MUNICIPAL DE RIO GRANDE DA SERRA
SECRETARIA DE EDUCAÇÃO E CULTURA

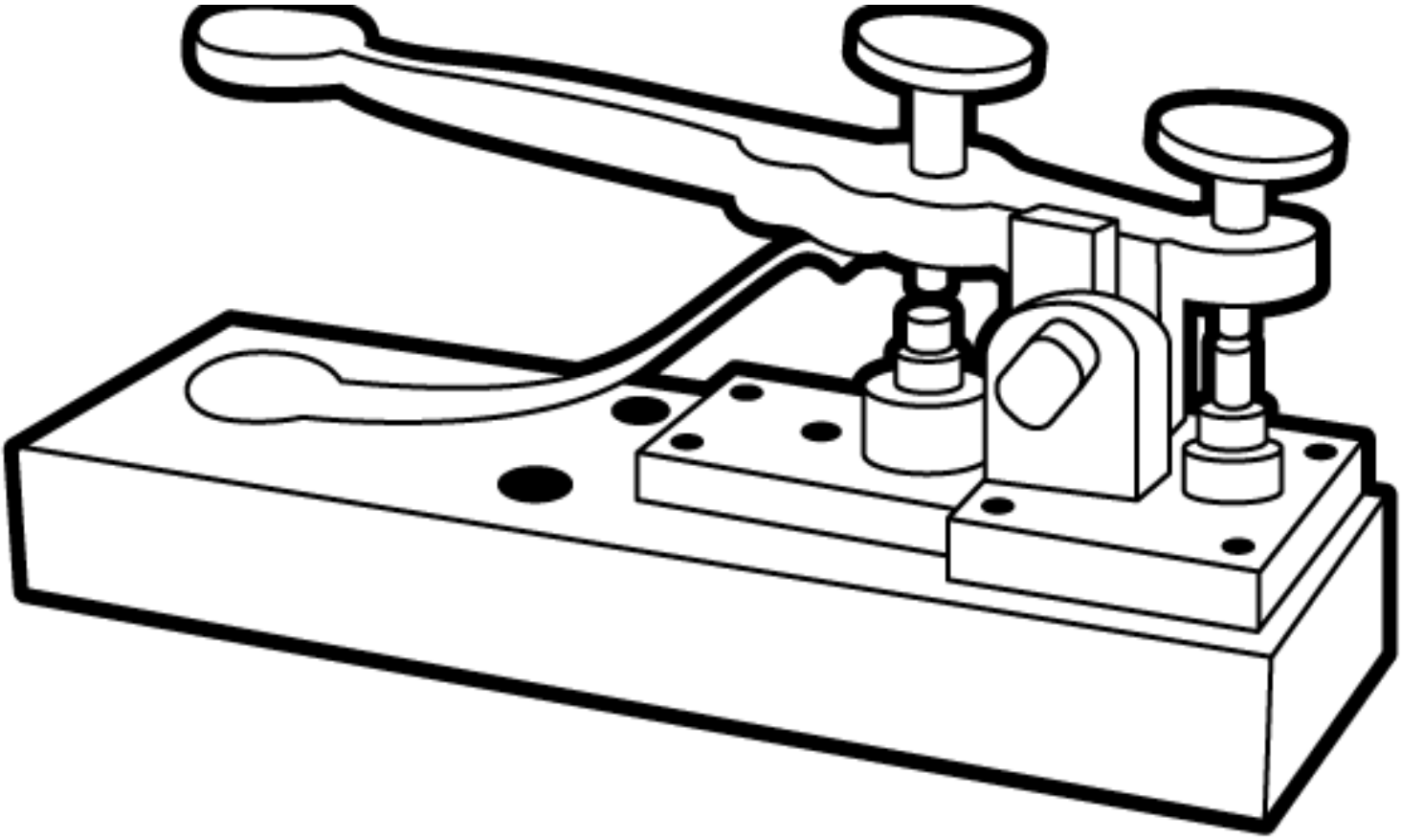

TELÉGRAFO

ATIVIDADE 02

O TELEFONE

NESTA ATIVIDADE MOSTRAREMOS A EVOLUÇÃO DO TELEFONE.

PREFEITURA MUNICIPAL DE RIO GRANDE DA SERRA
SECRETARIA DE EDUCAÇÃO E CULTURA

OBSERVE AS MUDANÇAS PELAS QUAIS ELE PASSOU PARA CHEGAR AO QUE CONHECEMOS HOJE, O CELULAR. DEPOIS, COM SEU JEITO DE CRIANÇA, PINTE TUDO BEM BONITO COM AS SUAS CORES PREFERIDAS!

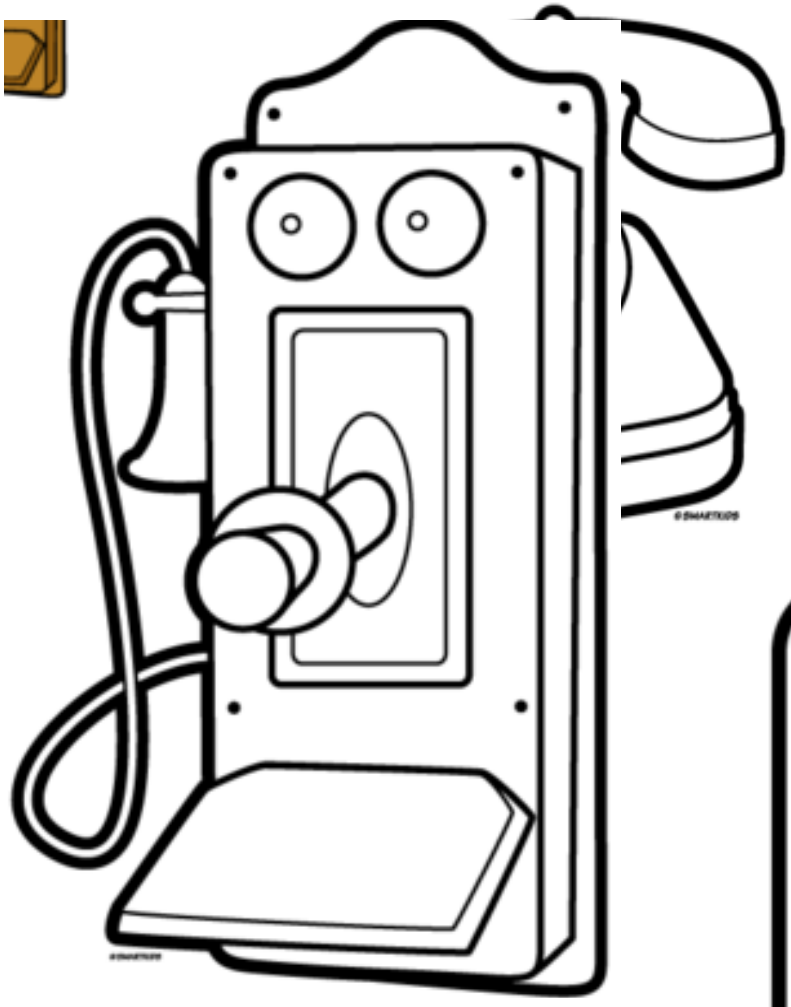

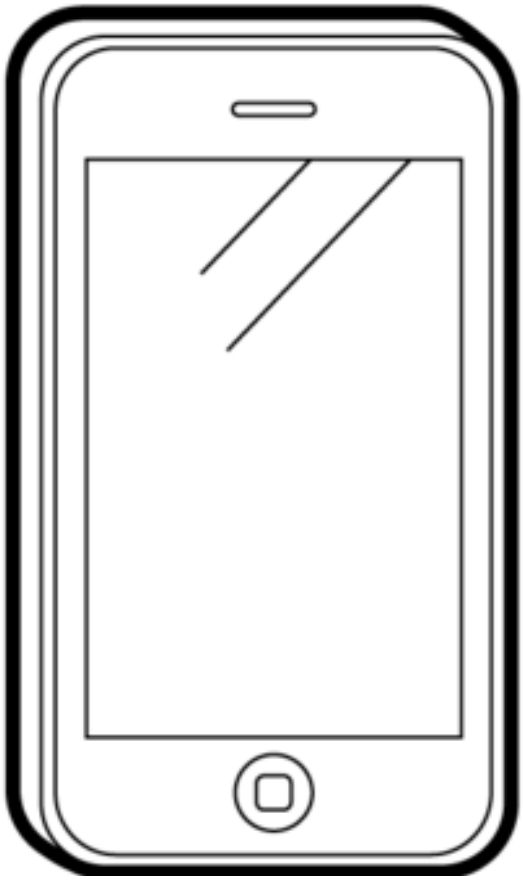

ATIVIDADE 03

A TELEVISÃO

PREFEITURA MUNICIPAL DE RIO GRANDE DA SERRA
SECRETARIA DE EDUCAÇÃO E CULTURA

NESTA ATIVIDADE MOSTRAREMOS A EVOLUÇÃO DA TELEVISÃO.

OBSERVE AS MUDANÇAS PELAS QUAIS ELA PASSOU PARA CHEGAR AO QUE CONHECEMOS HOJE.

E AGORA COM SEU JEITO DE CRIANÇA, PINTE TUDO BEM BONITO COM AS SUAS CORES PREFERIDAS!

PREFEITURA MUNICIPAL DE RIO GRANDE DA SERRA
SECRETARIA DE EDUCAÇÃO E CULTURA

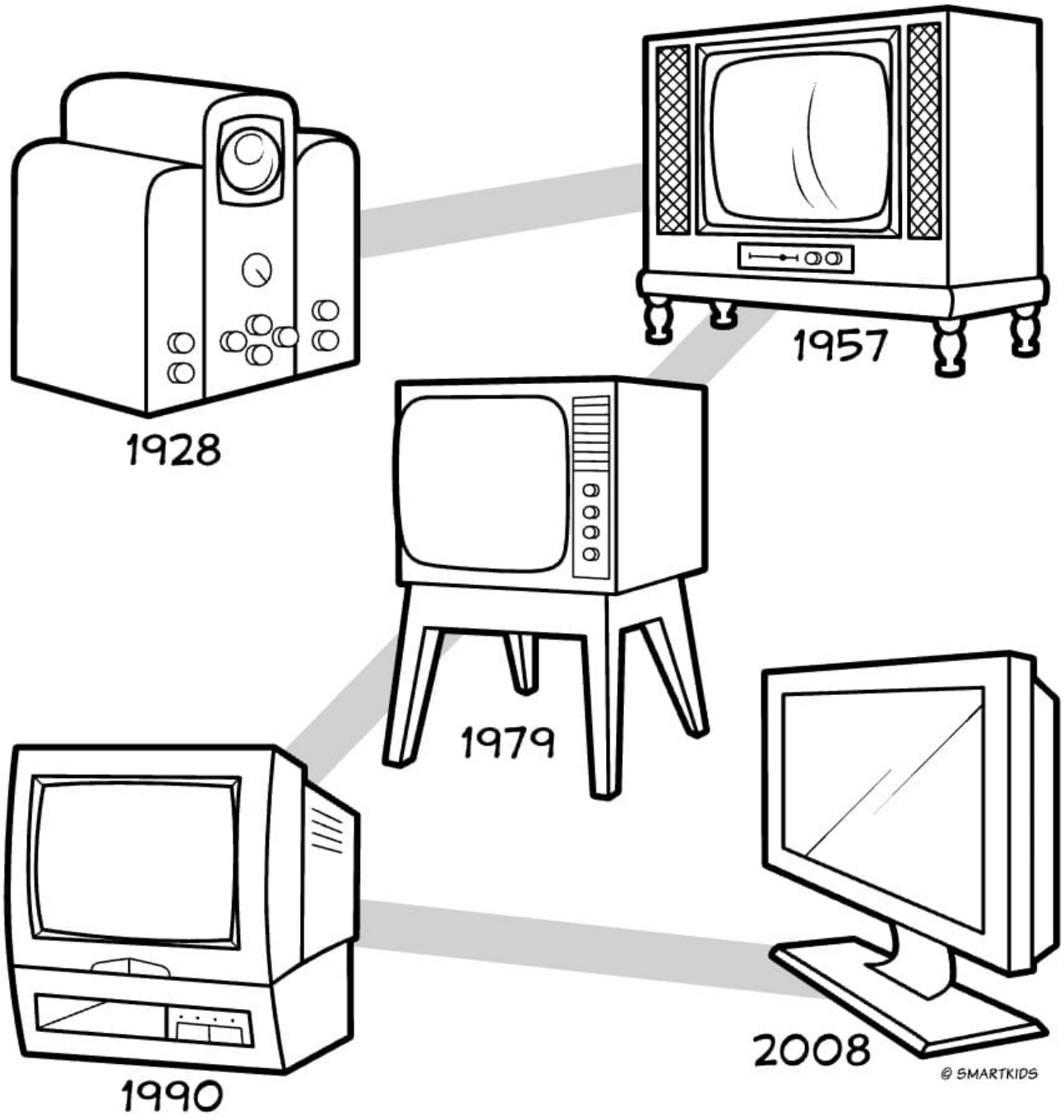

EVOLUÇÃO DA TELEVISÃO

PREFEITURA MUNICIPAL DE RIO GRANDE DA SERRA
SECRETARIA DE EDUCAÇÃO E CULTURA

E AGORA COM SEU JEITO DE CRIANÇA, PINTE TUDO BEM BONITO COM AS SUAS CORES PREFERIDAS!

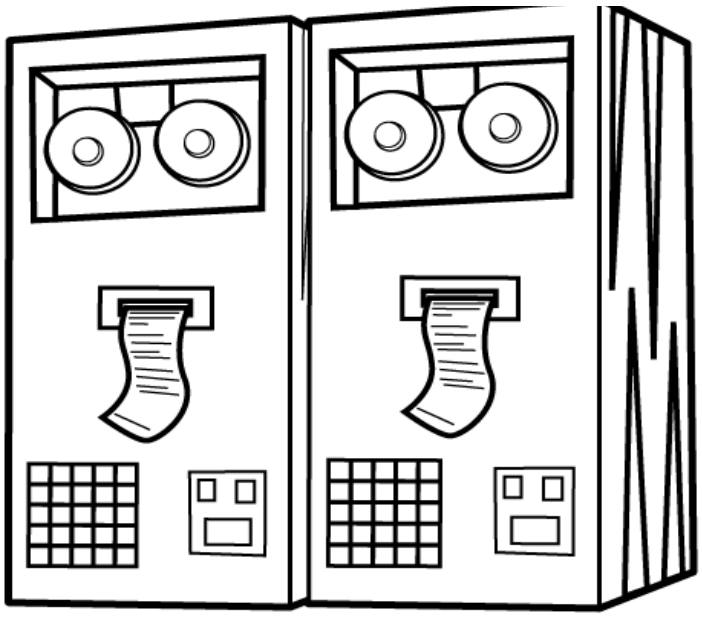

COMPUTADOR DÉCADA DE 70

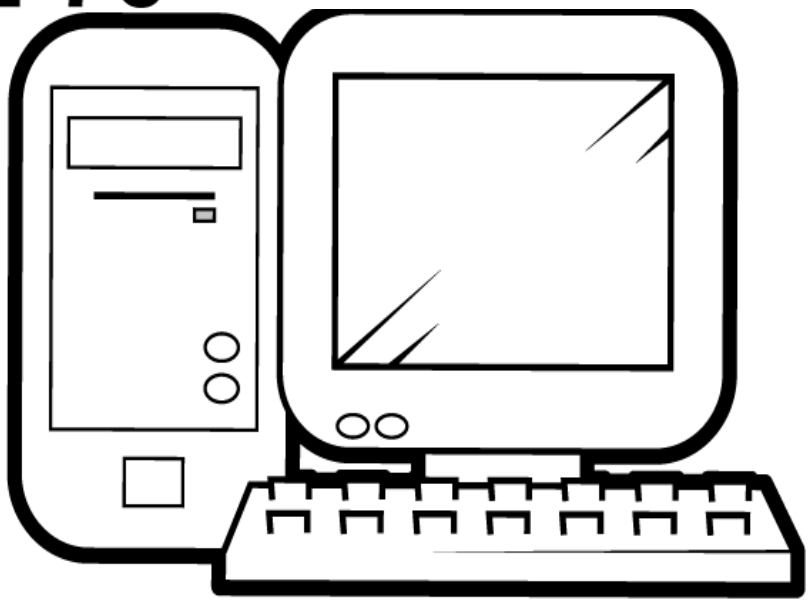

ATIVIDADE 05

COMPUTADOR

PREFEITURA MUNICIPAL DE RIO GRANDE DA SERRA
SECRETARIA DE EDUCAÇÃO E CULTURA

AGORA QUE JÁ APRENDEMOS UM POUCO SOBRE A HISTÓRIA DAS TELECOMUNICAÇÕES QUE TAL CONSTRUIRMOS UM LINDO COMPUTADOR USANDO SUCATAS! VAMOS LÁ?

O QUE VAMOS PRECISAR:

Tampas de pote de sorvete

Arame durinho

Papel sulfite

Lapis de cor, giz de cera ou canetinhas

Como fazer:

Fure as tampas e amarre bem firme com o arame, mas de forma que a tampa superior se mova para fechar. Cole um papel ou EVA preto na tampa inferior. Faça etiquetas com os números e o alfabeto e cole sobre o papel preto, como na foto E...Pronto! você já tem um computador para brincar! Ah! Não esqueça de pedir a ajuda de adulto para realizar esta tarefa!

E QUE TAL FAZER UMA TELEVISÃO USANDO CAIXAS DE PAPELÃO?

ABAIXO SEGUE UM MODELINHO PARA VC SE INSPIRAR! NÃO ESQUEÇA DE PEDIR A AJUDA DE UM ADULTO PARA REALIZAR ESTA TAREFA, ESTÁ BEM!

PREFEITURA MUNICIPAL DE RIO GRANDE DA SERRA
SECRETARIA DE EDUCAÇÃO E CULTURA

ESPE
PARA

E AT